Les 2 schémas donnent un sens
de rotation identique pour le moteur

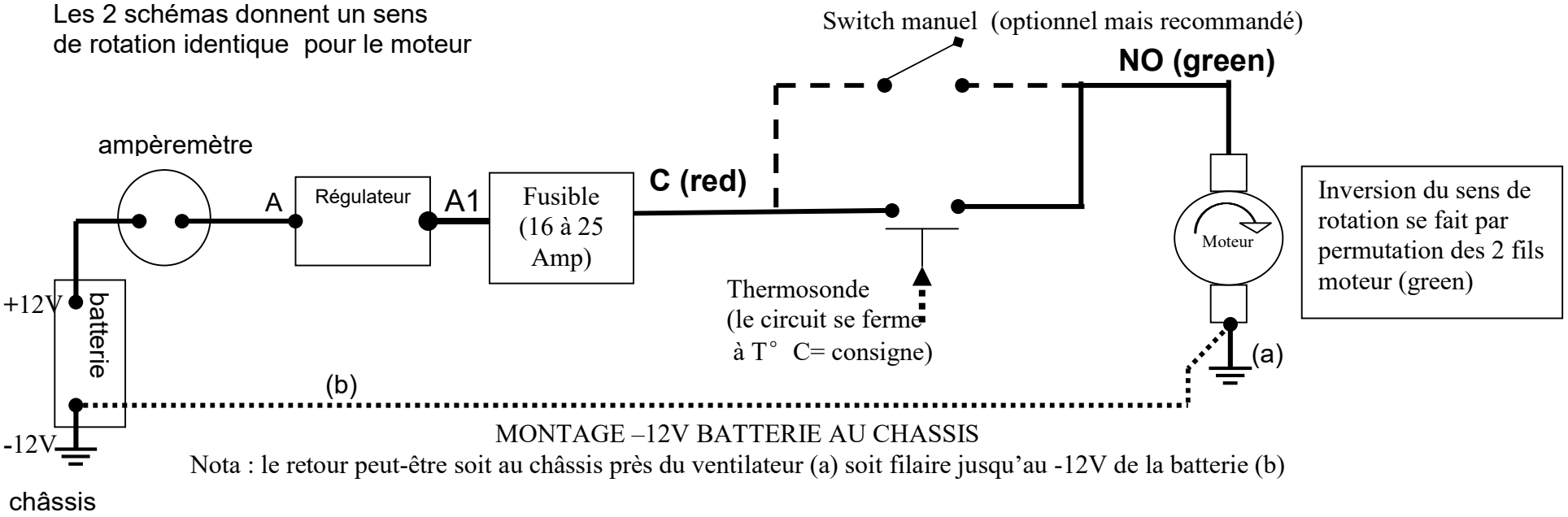

MONTAGE –12V BATTERIE AU CHASSIS

Nota : le retour peut-être soit au châssis près du ventilateur (a) soit filaire jusqu'au -12V de la batterie (b)

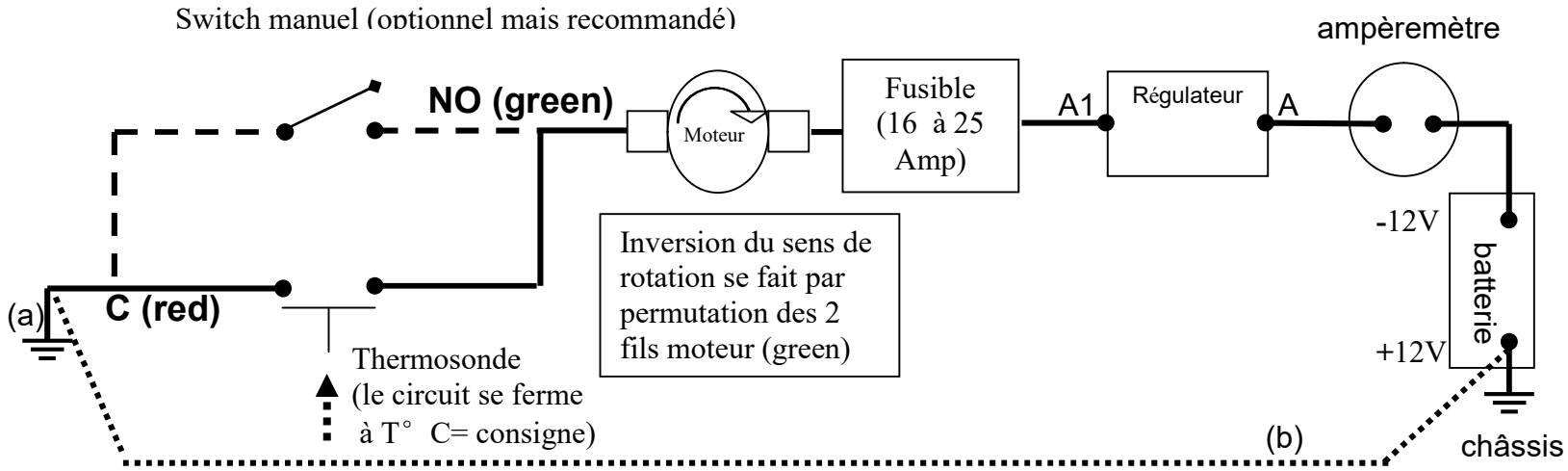

MONTAGE +12V BATTERIE AU CHASSIS

Nota : le retour peut-être soit au châssis près du boitier de contrôle (a) soit filaire jusqu'au +12V de la batterie (b)