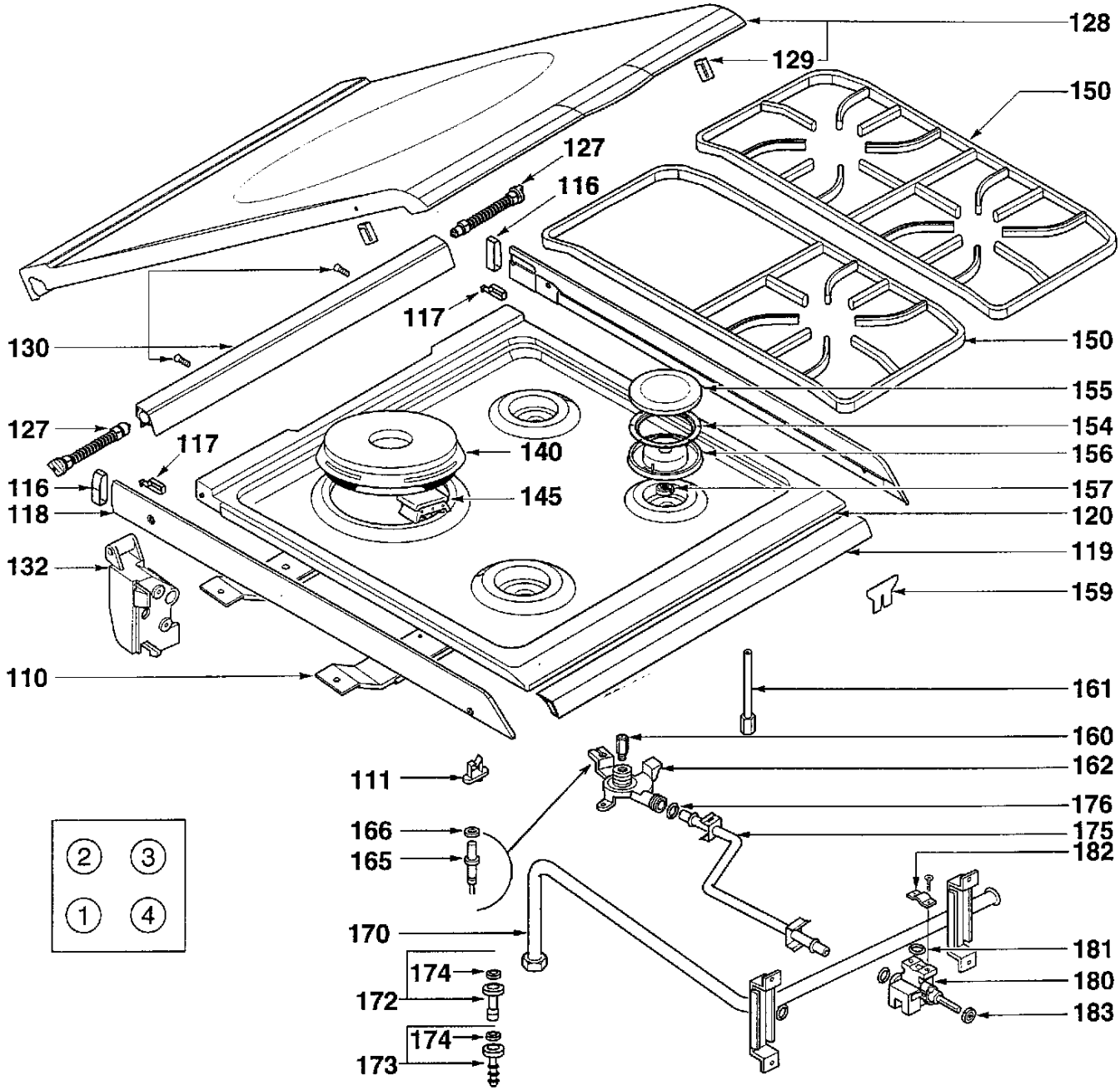
128
129
150
127
116
117
130
150
155
154
156
157
120
119
159
127
117
116
118
140
145
132
110
161
160
162
111
176
175
166
165
182
170
181
180
174
172
183
174
173
2
3
1
4

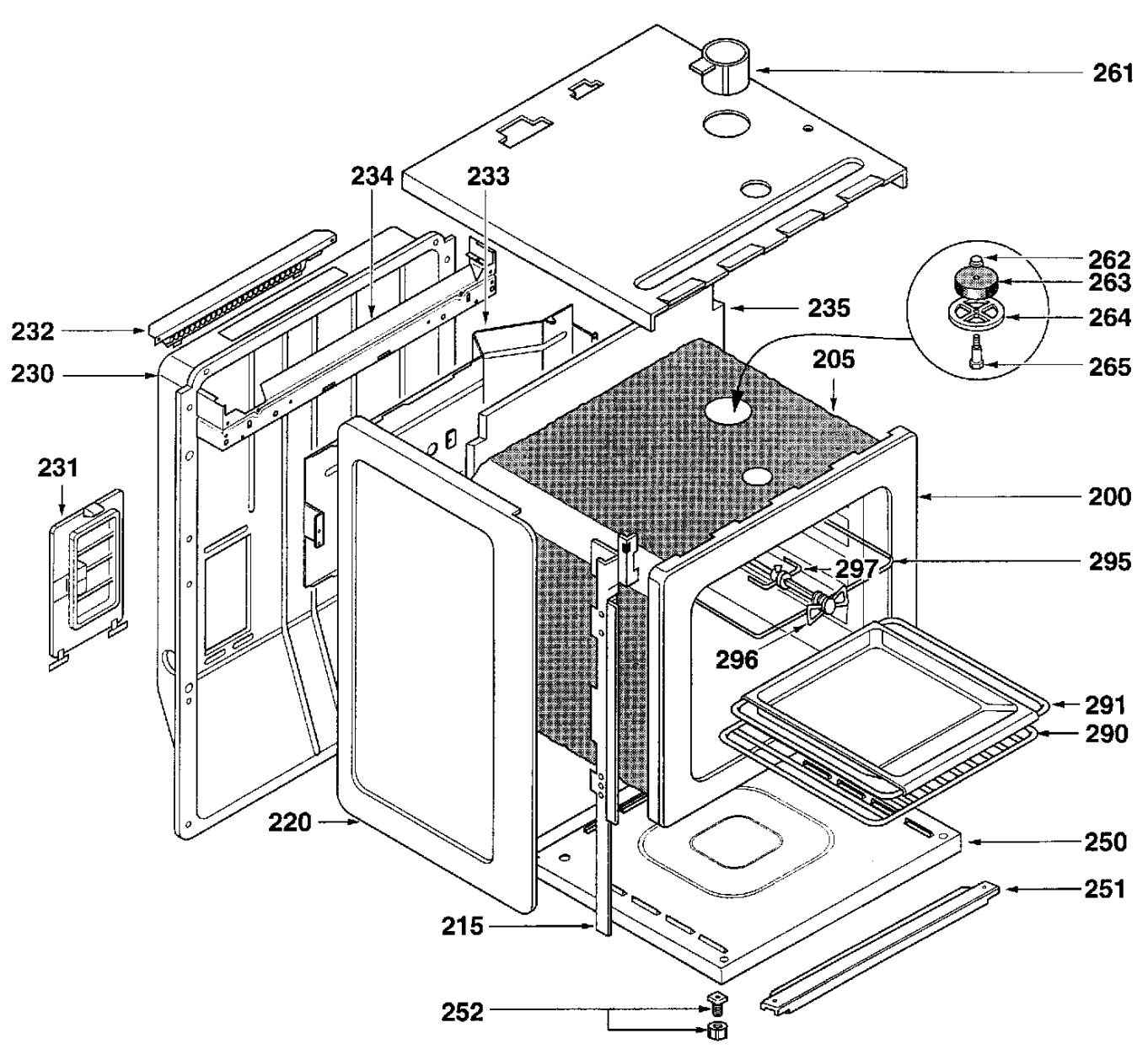
261
234
233
262
263
264
265
235
232
230
205
231
200
295
297
296
291
290
220
250
251
215
252

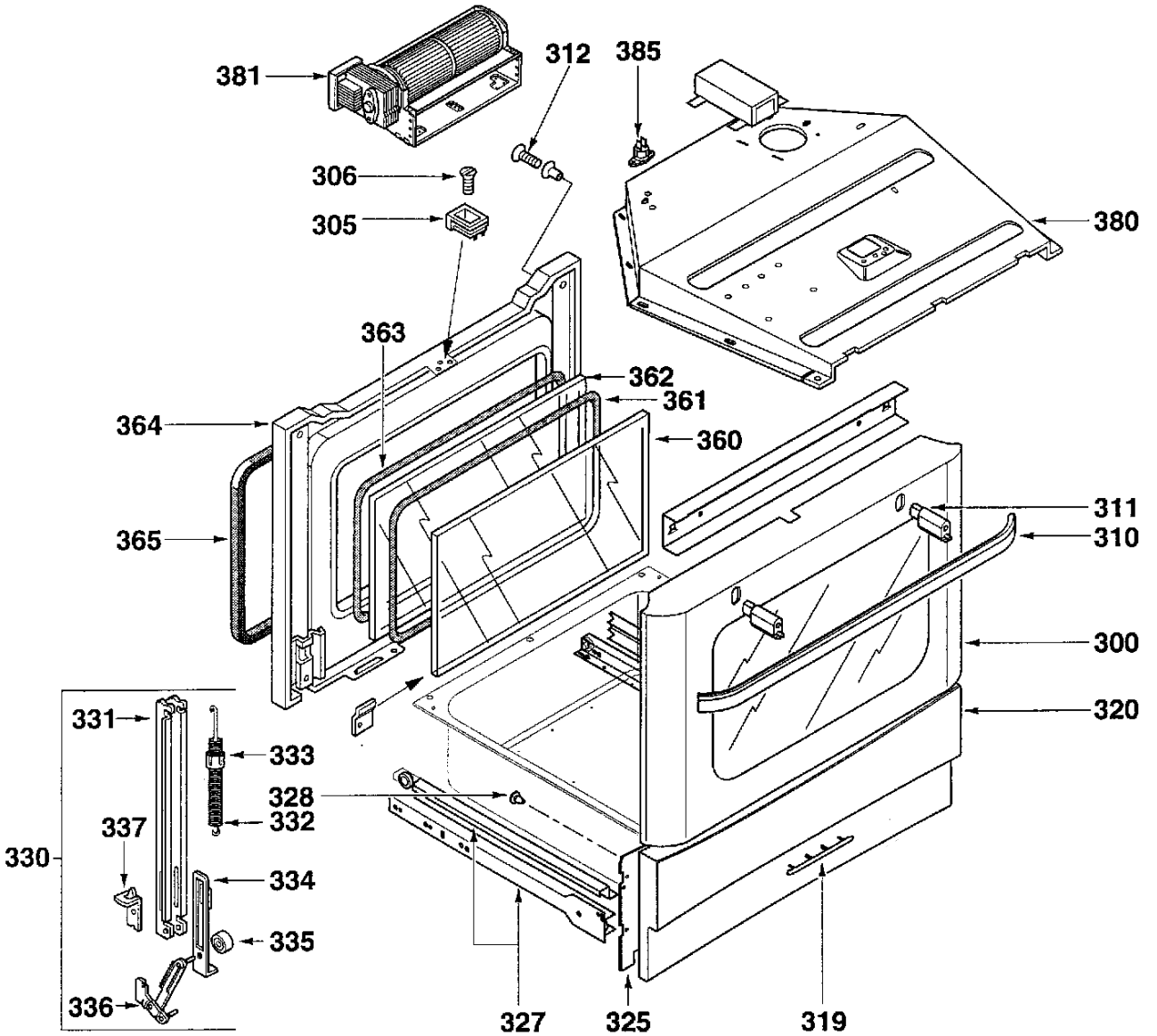
381
312
385
306
305
380
363
362
361
364
360
365
311
310
300
320
331
333
328
332
337
330
334
335
336
327
325
319

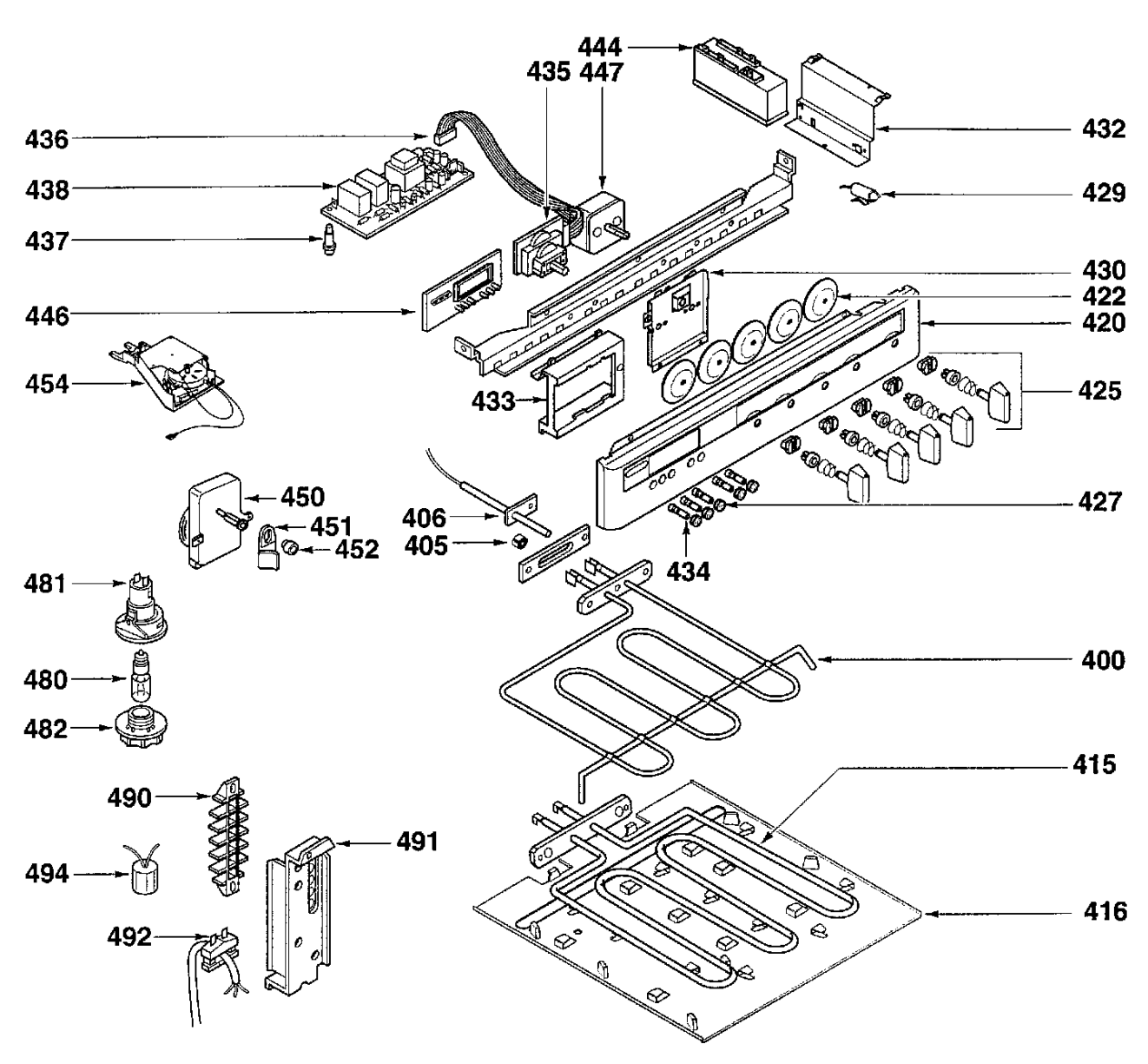
444
435 447
432
436
438
429
437
430
422
446
420
454
425
433
450
427
406
451
405
452
434
481
400
480
482
415
490
491
494
416
492