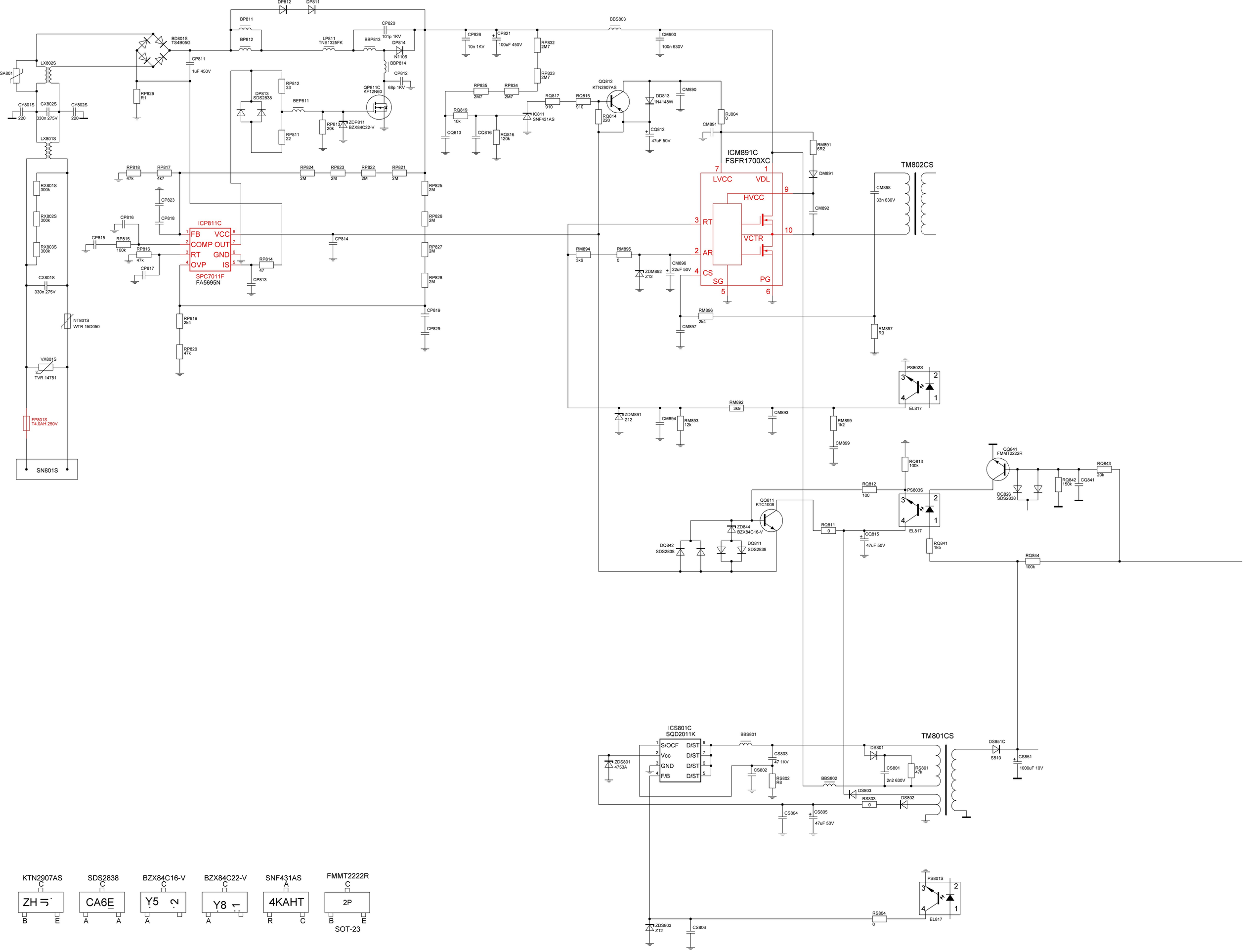

KTN2907AS	SDS2838	BZX84C16-V	BZX84C22-V	SNF431AS	FMMT2222R
C	C	C	C	A	C
ZH	CA6E	Y5	Y8	4KAHT	2P
B E	A A	A	A	R C	B E
					SOT-23

L46SF DRN BN44-00610B